TOSHIBA
Leading Innovation

Produkt Datenblatt

Gerätebezeichnung: Seiya+ RAS-B18E2KVG-E

Technische Daten

Inneneinheit		
Kühlleistung	kW	5,00
Heizleistung	kW	5,40
Luftvolumenstrom	m3/h - l/s (kühlen)	790
Schalldruck (h/quiet)	dB(A) (kühlen)	48/26
Luftvolumenstrom (max.)	m3/h - l/s (heizen)	840
Schalldruck (h/quiet)	dB(A) (heizen)	48/26
Abmessungen (HxBxT)	mm	293x798x230
Gewicht	kg	9

Abbildung:

Maßskizze:

Indoor Unit : RAS-B16E2KVG-E / RAS-18E2KVG-E
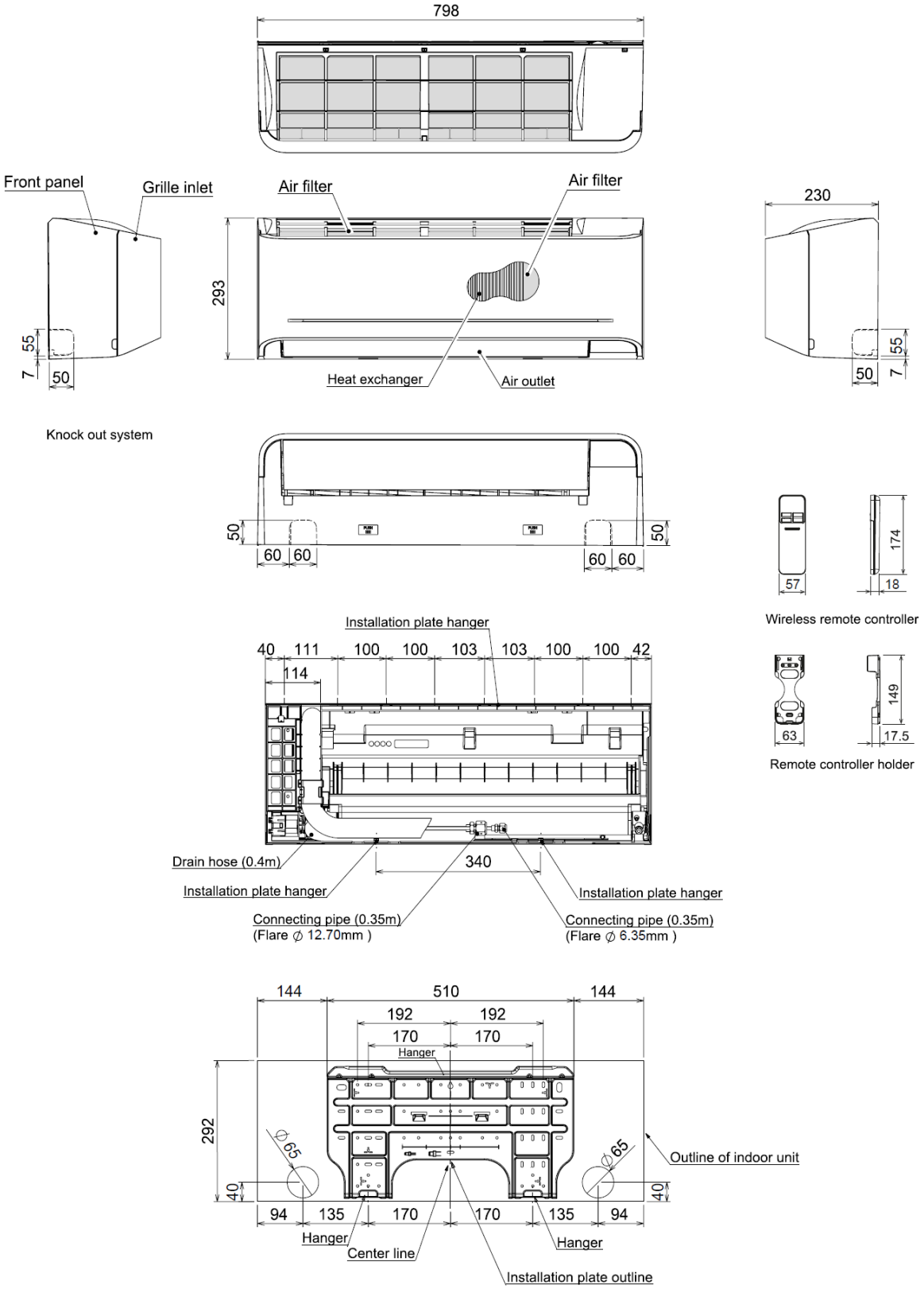
(Unit : mm)