TOSHIBA
Leading Innovation

Produkt Datenblatt

Gerätebezeichnung: MMD-UP0051SPHY-E

Technische Daten

	Einheiten	Werte
Nennkühlleistung	kW	1,7
Nennheizleistung	kW	1,9
Leistungsaufnahme	kW	0,020
Max. Stromaufnahme	A	0,62
Luftvolumenstrom (m³/h)	m³/h	450 / 410 / 380
Schalldruckpegel (dBA)	dB (A)	30 / 28 / 26
Schallleistungspegel (dBA)	dB (A)	49 / 46 / 44
Statischer Außendruck	Pa	10 – 50
Abmessungen (HxBxT)	mm	210 x 700 x 450
Gewicht	kg	19
Sauggasl. Bördel	mm	9,5
Flüssigkeitsl. Bördel	mm	6,4
Kondensat Anschluss		VP25
Betriebsspannung	V- Hz	220 - 240V ~ 50Hz 208 - 230V ~ 60Hz

Abbildung:

Maßskizze:

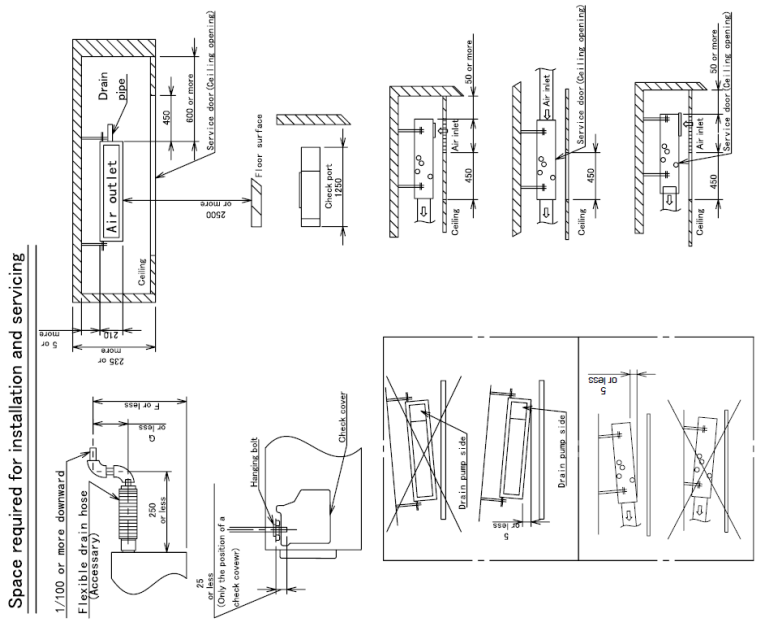

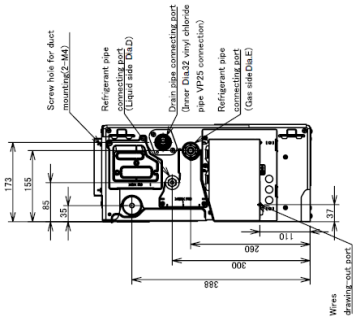

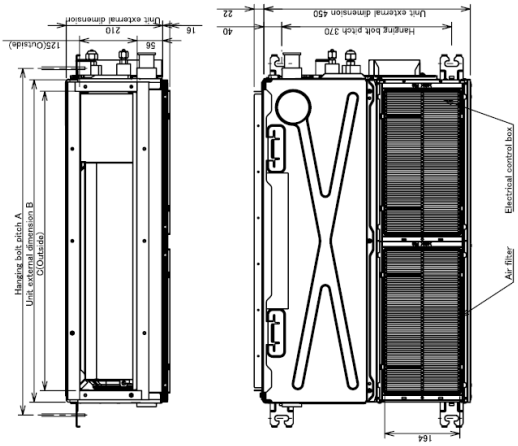

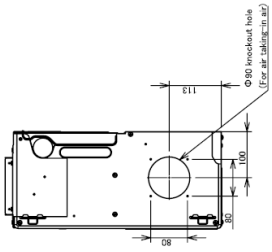

MMD-UP***ISPH1-E MMD-UP***ISPH1-TR	003~012	015~018	024~027
A	770	970	1170
B	700	900	1100
C	650	850	1050
D	9. 5	12. 7	15. 9
E	6. 4		9. 5
F	550	650	750
G	380	480	580