TOSHIBA
Leading Innovation

Produkt Datenblatt

Gerätebezeichnung: RAV-HM801KRTP-E

Technische Daten

	Einheiten	Werte
Leistung kühlen	kW	6,7
Leistung heizen	kW	7,7
Luftvolumenstrom (h/n) C	m³/h	1038 / 678
Schalldruckpegel (h/n) C	dB (A)	45 / 35
Schallleistungspegel (h/n) C	dB (A)	60 / 50
Luftvolumenstrom (h/n) H	m³/h	1038 / 678
Schalldruckpegel (h/n) H	dB (A)	45 / 35
Schallleistungspegel (h/n) H	dB (A)	60 / 50
Bördelanschlüsse FL	mm	9,5
Bördelanschlüsse Gas	mm	15,9
Kondensatanschluss	mm	VP16
Abmessungen (HxBxT)	mm	320 x 1050 x 250
Gewicht	kg	14
Betriebsspannung	V-Ph-Hz	220/240-1-50

Abbildung:

Maßskizze:

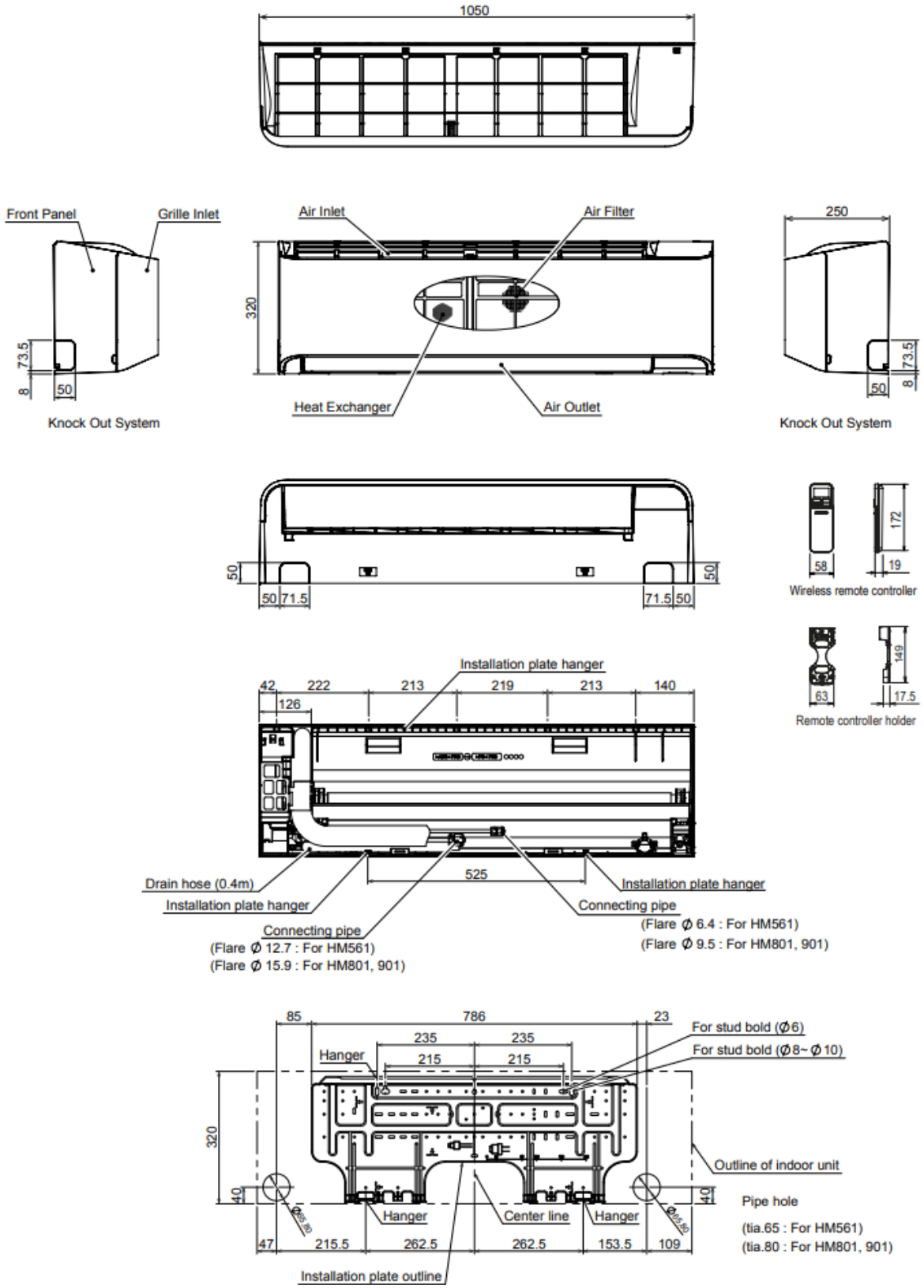
1050
Front Panel
Grille Inlet
Air Inlet
Air Filter
250
320
73.5
8
50
Knock Out System
Heat Exchanger
Air Outlet
Knock Out System
50
50
71.5
71.5
50
172
58
19
Wireless remote controller
149
63
17.5
Remote controller holder
Installation plate hanger
42
222
213
219
213
140
126
525
Drain hose (0.4m)
Installation plate hanger
Connecting pipe
(Flare Ø 12.7 : For HM561)
(Flare Ø 15.9 : For HM801, 901)
Installation plate hanger
Connecting pipe
(Flare Ø 6.4 : For HM561)
(Flare Ø 9.5 : For HM801, 901)
85
786
23
235
235
215
215
Hanger
For stud bold (Ø6)
For stud bold (Ø8~Ø10)
320
40
40
Outline of indoor unit
Hanger
Center line
Hanger
Pipe hole
(tia.65 : For HM561)
(tia.80 : For HM801, 901)
47
215.5
262.5
262.5
153.5
109
Installation plate outline