TOSHIBA
Leading Innovation

Produkt Datenblatt

Gerätebezeichnung: Bi Flow Konsolengerät RAS-B13J2FVG-E

Technische Daten

	Betriebsart	Einheiten	Werte
Nennkühlleistung		kW	3,7
Nennheizleistung		kW	5,0
Luftvolumenstrom	C	m3/h	510
Schalldruck (h/l)	C	dB(A)	40/24
Schallleistung (h)	C	dB(A)	55
Luftvolumenstrom	H	m3/h	552
Schalldruck (h/l)	H	dB(A)	40/24
Schallleistung (h)	H	dB(A)	55
Abmessungen (H x B x T)		mm	600 x 700 x 220
Gewicht		kg	16
Bördelanschlüsse (gas-flüssig)			3/8" - 1/4"

Abbildung:

Maßskizze:

4. CONSTRUCTION VIEWS
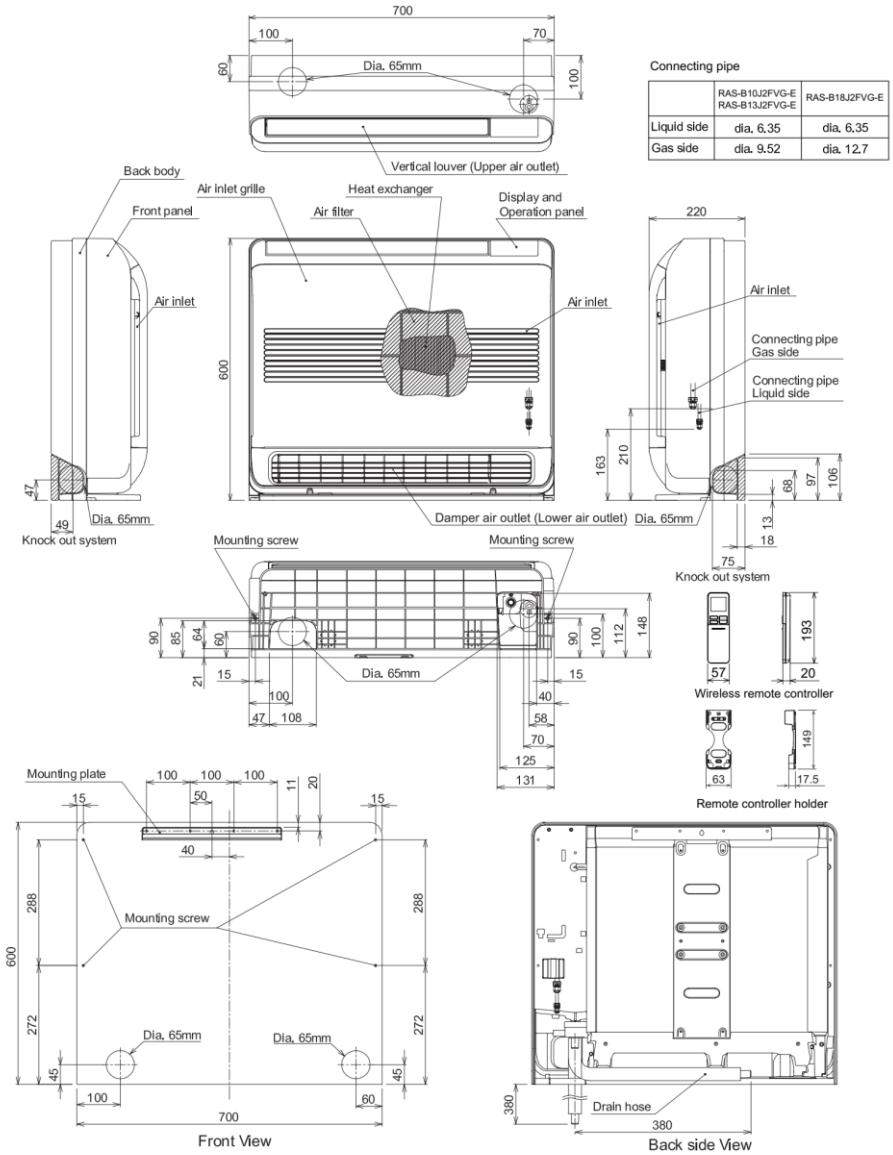
4-1. Indoor Unit